平成30年度守口市スポーツ少年団本部長旗野球大会

Aリーグトーナメント表

優　勝　　藤田ブルーファイターズ
準優勝　　錦ホワイトシンガー

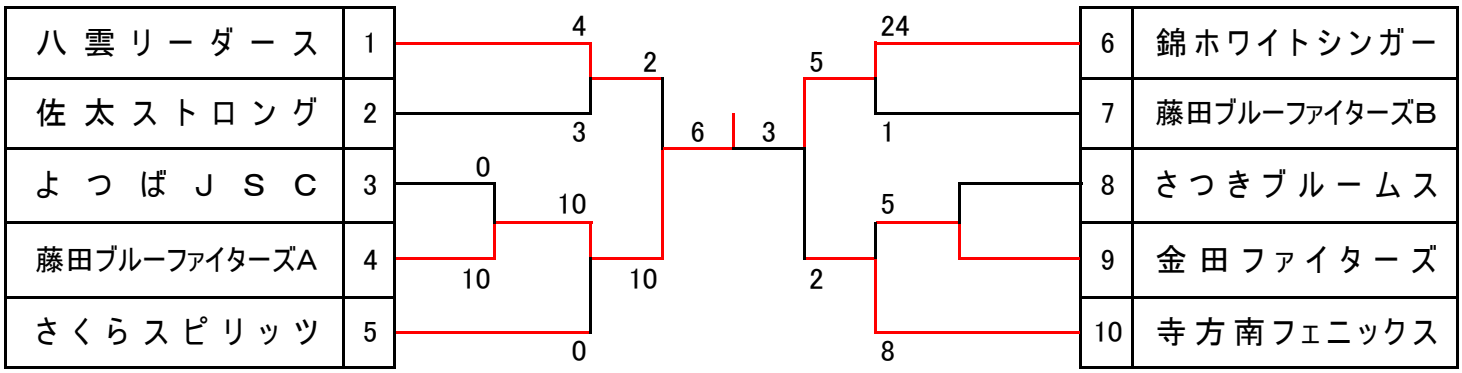

Bリーグトーナメント表

優　勝　　佐太ストロング
準優勝　　八雲東JSC

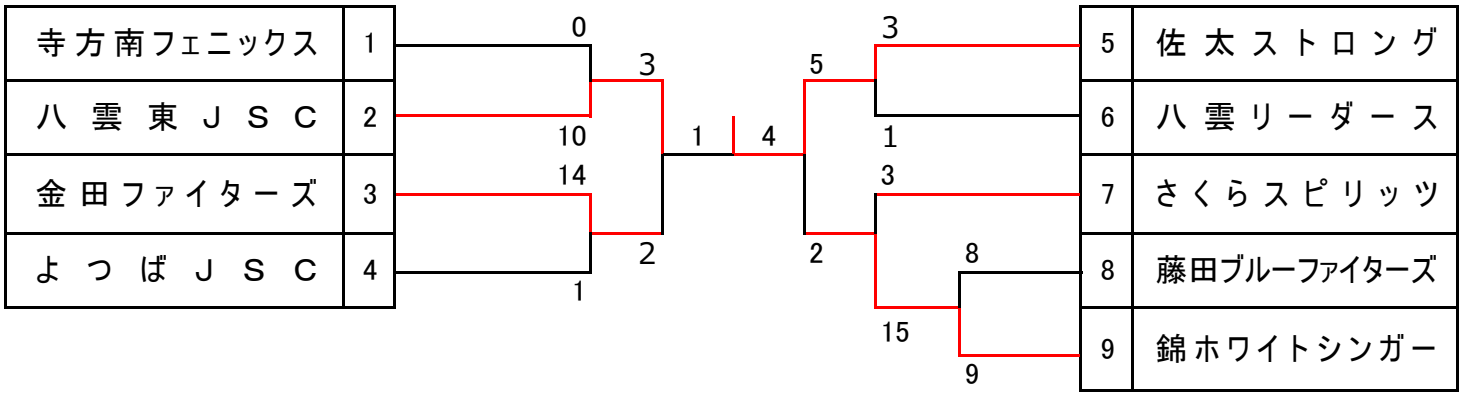

Cリーグトーナメント表
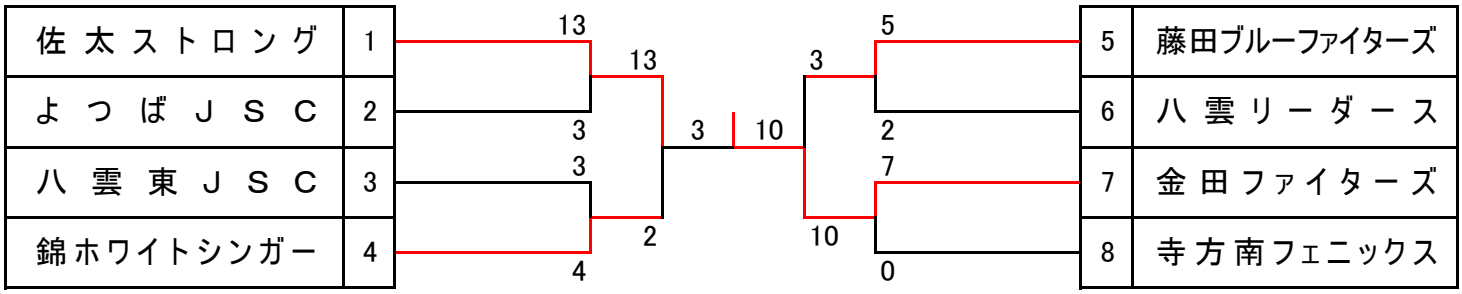
優　勝　　金田ファイターズ
準優勝　　佐太ストロング